BMG GROUP

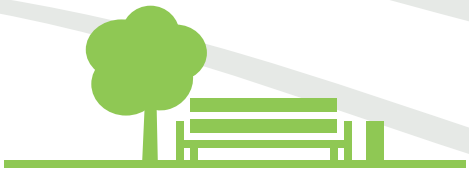

Elementy małej architektury
z drewna polimerowego

2020

DREWNO POLIMEROWE

Drewno polimerowe to materiał, który zapoczątkował nowy sposób postrzegania elementów małej architektury. Często szukając rozwiązań jednocześnie estetycznych i trwałych - musimy zrezygnować z drewna tradycyjnego lub wyrazić zgodę na niedogodności wynikające z zastosowania go w wymagających warunkach. Rozwiązaniem tego problemu jest wszechstronność zastosowań drewna polimerowego.

Jest to wysokiej jakości tworzywo sztuczne całkowicie odporne na warunki atmosferyczne: promieniowanie UV, wilgoć, zmiany temperatur, a co za tym idzie, również na ich skutki, jak gnicie czy butwienie. Jest materiałem całkowicie odpornym na zabrudzenia, nie wchłania brudu, a w celu oczyszczenia wystarczy przetrzeć go wilgotną ściereczką lub umyć pod ciśnieniem. Utwardzany promieniami UV nie zmienia koloru przy długotrwałej ekspozycji na słońce, co gwarantujemy naszą 10 letnią gwarancją na odbarwienia.

Dzięki komponentom użytym do produkcji oraz technologii 3D nakładania wzoru, jest materiałem antypoślizgowym, który może być używany do budowy kładek, pomostów czy ścieżek w bardzo wilgotnym gruncie. Istotne jest również, że jest to materiał barwiony w masie, co w przypadku uszkodzeń mechanicznych np. zadrapań, skutkuje bardzo małą widocznością takich uszkodzeń i pozwala zachować estetyczny wygląd nawet przy intensywnym użytkowaniu.

Gówne zalety drewna polimerowego

Drewno polimerowe podlega w 100% ponownemu przetworzeniu, więc w żaden sposób nie obciążą środowiska naturalnego – dodatkowo jest to mocny atut, w przypadku starania się dofinansowanie na zagospodarowanie terenów zielonych.

ŁAWKI
Z DREWNA POLIMEROWEGO

ŁAWKI Z DREWNA POLIMEROWEGO

Nowoczesna technologia polimerowa daje szanse na stworzenie niezwykle trwałych i odpornych na działanie niekorzystnych warunków atmosferycznych elementów, które doskonale sprawdzą się zarówno w ogrodzie, jak i przestrzeni miejskiej. Jest to doskonały wybór wszędzie tam, gdzie niezbędna jest najwyższa jakość, twardość i gotowość do wieloletniego wykorzystania.
Zastosowanie drewna polimerowego pozwala uzyskać doskonały wygląd powierzchni na bardzo **długi okres użytkowania bez potrzeby konserwacji drogimi środkami.** To rozwiązanie dla poszukujących alternatywy dla tradycyjnego drewna, które pod wpływem lat niszczeje, a dbałość o jego piękno to często konieczność podejmowania regularnych, czasochłonnych i kosztownych działań. Ławki, które znajdą Państwo w naszej ofercie, wykonane są z wysokiej jakości materiałów odpornych na działanie zmiennych warunków atmosferycznych oraz charakteryzują się nowoczesnym designem. Wybierając je do swojej przestrzeni, ponosicie Państwo tylko **jednorazowy wydatek**, a utrzymanie dobrej jakości ograniczone jest do minimum.

Materiały

PROFIL

- stal ocynkowana
- kolory standardowe

czarny grafit szary

- na zamówienie kolory z palety RAL

SIEDZISKO I OPARCIE

- drewno polimerowe kolory standardowe

miodowy brąz szary

Sposoby montażu

- przykręcenie do podłoża
- zabetonowanie

10 lat
GWARANCJI
NA ODBARWIENIA

Zalety

ŁAWKI STALOWE BEZ OPARCIA

ŁAWKA NR 80187

Wymiary urządzenia
długość: 150,0 cm
szerokość: 44,0 cm
wysokość: 44,0 cm
materiał: stal ocynkowana

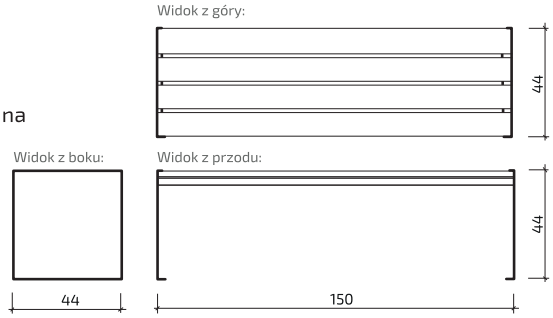

ŁAWKA NR 81025

Wymiary urządzenia
długość: 159,0 cm
szerokość: 54,5 cm
wysokość: 45,0 cm
materiał: stal ocynkowana

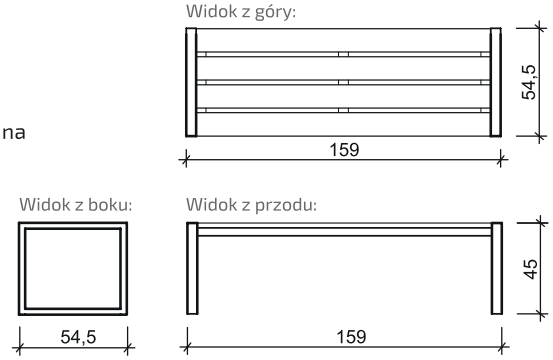

ŁAWKA NR 81027

Wymiary urządzenia
długość: 180,0 cm
szerokość: 43,0 cm
wysokość: 45,0 cm
materiał: stal ocynkowana

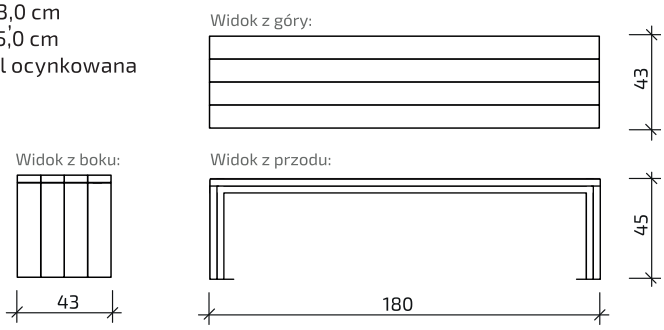

ŁAWKA NR 8015046

Wymiary urządzenia
długość: 180,0 cm
szerokość: 40,0 cm
wysokość: 45,0 cm
materiał: stal ocynkowana

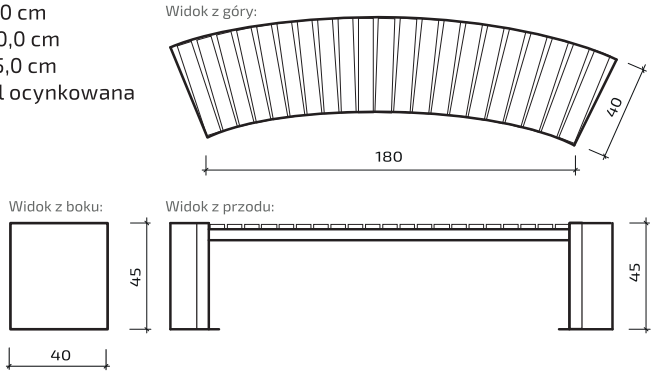

ŁAWKA NR 81032

Wymiary urządzenia
długość: 160,0 cm
szerokość: 56,0 cm
wysokość: 70,0 cm
materiał: stal ocynkowana

Widok z góry:

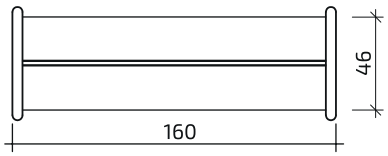

Widok z boku:

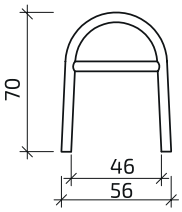

Widok z przodu:

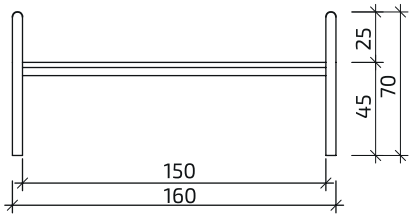

ŁAWKA NR 81033

Wymiary urządzenia
długość: 160,0 cm
szerokość: 56,0 cm
wysokość: 70,0 cm
materiał: stal ocynkowana

Widok z góry:

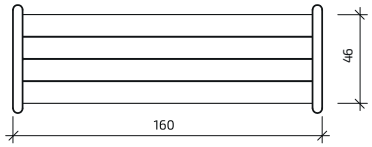

Widok z boku:

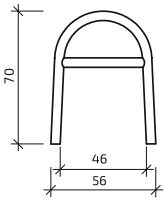

Widok z przodu:

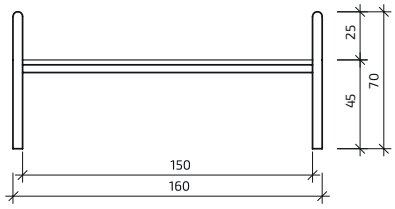

ŁAWKA NR 81022

Wymiary urządzenia
długość: 160,0 cm
szerokość: 46,0 cm
wysokość: 45,0 cm
materiał: stal nierdzewna

Widok z góry:

Widok z boku:

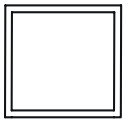

Widok z przodu:

ŁAWKA NR 81024

Wymiary urządzenia
długość: 164,5 cm
szerokość: 46,0 cm
wysokość: 56,0 cm
materiał: stal nierdzewna

Widok z góry:

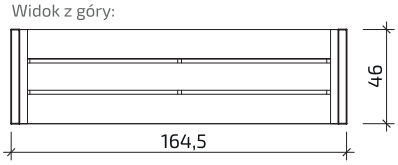

Widok z boku:

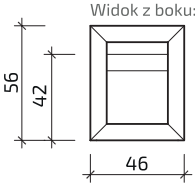

Widok z przodu:

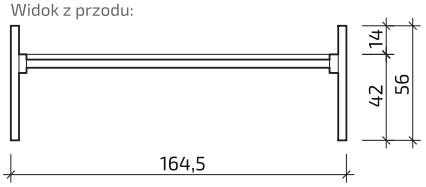

ŁAWKA NR 8015020

Wymiary urządzenia
długość: 180,0 cm
szerokość: 50,0 cm
wysokość: 107,0 cm
materiał: stal ocynkowana

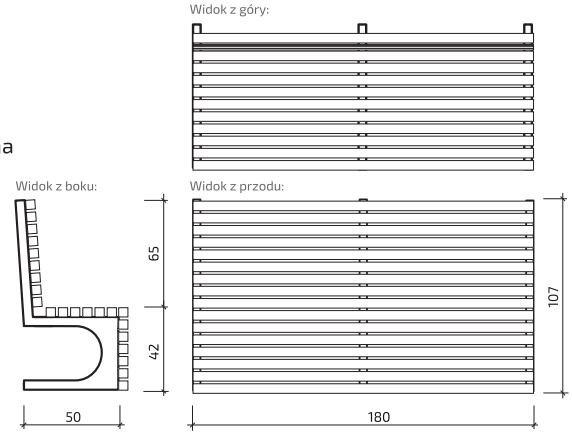

ŁAWKA NR 80195

Wymiary urządzenia
długość: 180,0 cm
szerokość: 60,0 cm
wysokość: 80,0 cm
materiał: stal ocynkowana

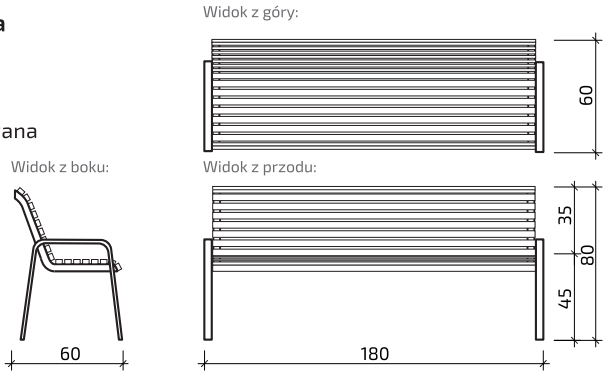

ŁAWKA NR 80950

Wymiary urządzenia
długość: 150,0 cm
szerokość: 55,0 cm
wysokość: 75,0 cm
materiał: stal ocynkowana

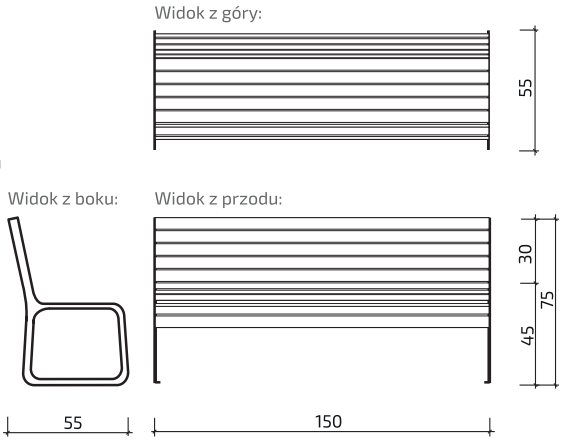

ŁAWKA NR 8015040

Wymiary urządzenia
długość: 150,0 cm
szerokość: 60,0 cm
wysokość: 80,0 cm
materiał: stal ocynkowana

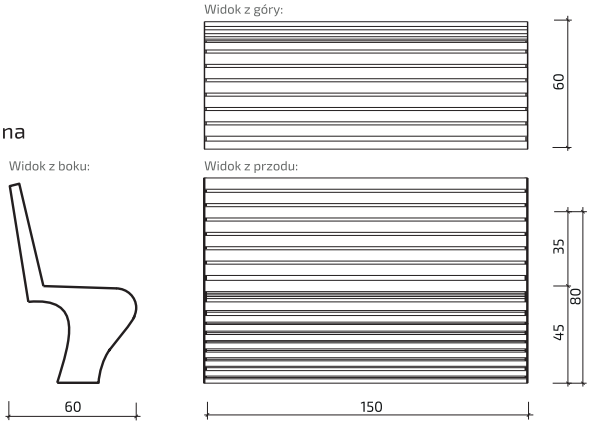

ŁAWKA NR 81031

Wymiary urządzenia
długość: 174,0 cm
szerokość: 58,0 cm
wysokość: 74,0 cm
materiał: stal ocynkowana

Widok z góry:

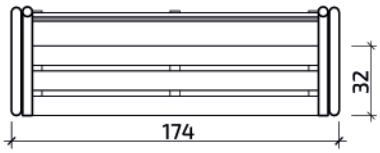

Widok z boku:

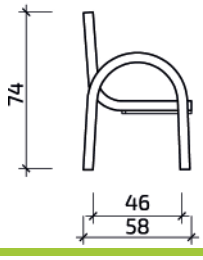

Widok z przodu:

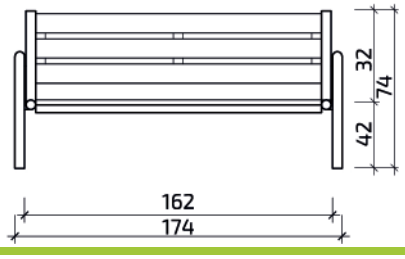

ŁAWKA NR 81023

Wymiary urządzenia
długość: 160,0 cm
szerokość: 45,0 cm
wysokość: 83,5 cm
materiał: stal nierdzewna

Widok z góry:

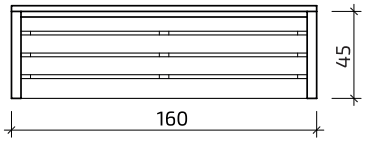

Widok z boku:

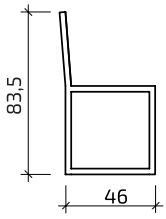

Widok z przodu:

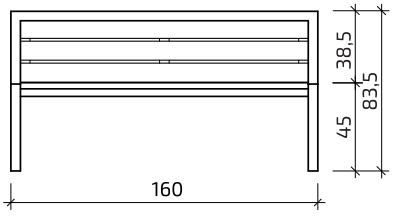

ŁAWKA NR 81021

Wymiary urządzenia
długość: 159,0 cm
szerokość: 50,0 cm
wysokość: 88,0 cm
materiał: stal ocynkowana

Widok z góry:

Widok z boku:

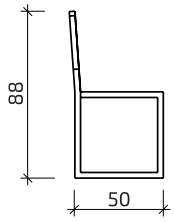

Widok z przodu:

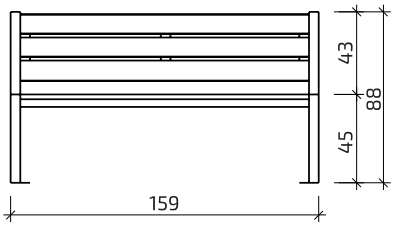

ŁAWKA MŁODZIEŻOWA NR 81878

Wymiary urządzenia
długość: 158,0 cm
szerokość: 40,0 cm
wysokość: 85,0 cm
materiał: stal ocynkowana

Widok z góry:

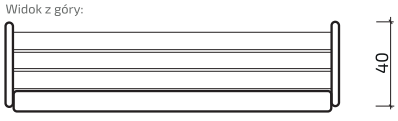

Widok z boku:

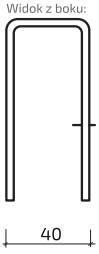

Widok z przodu:

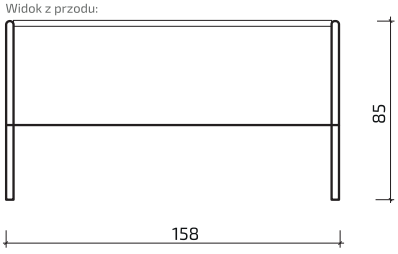

ŁAWKA NR 81028

Wymiary urządzenia
długość: 202,0 cm
szerokość u podstawy: 106,0 cm
szerokość: 50 cm
wysokość siedziska: 48,0 cm
wysokość: 105,0 cm
materiał: stal ocynkowana

Widok z tyłu:

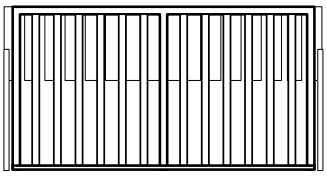

Widok z boku:

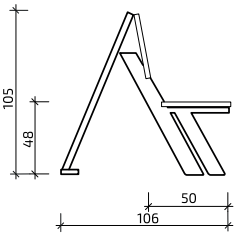

Widok z przodu:

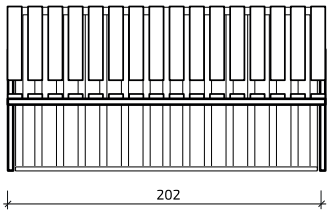

ŁAWKA NR 800119

Wymiary urządzenia
długość: 150,0 cm
szerokość: 52,0 cm
wysokość: 80,0 cm
materiał: stal ocynkowana

Widok z góry:

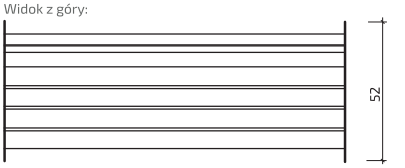

Widok z boku:

Widok z przodu:

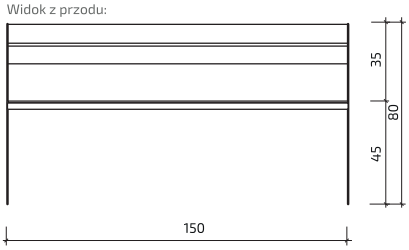

ŁAWKA NR 800100

Wymiary urządzenia
długość: 150,0 cm
szerokość: 60,0 cm
wysokość: 80,0 cm
materiał: stal ocynkowana

Widok z góry:

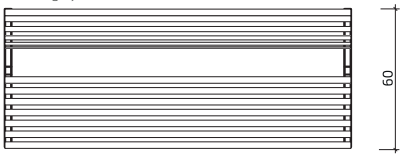

Widok z boku:

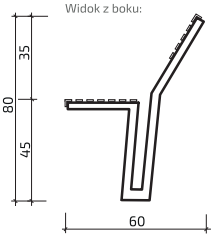

Widok z przodu:

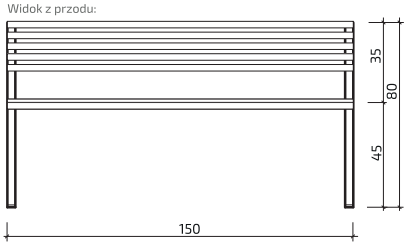

ŁAWKA NR 80197

Wymiary urządzenia
długość: 150,0 cm
szerokość: 49,0 cm
wysokość: 80,0 cm
materiał: stal ocynkowana

Widok z góry:

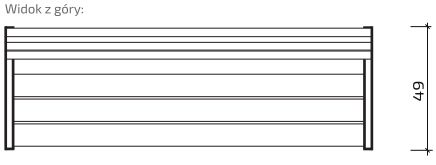

Widok z boku:

Widok z przodu:

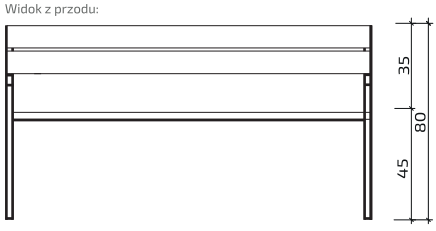

ŁAWKA NR 81026

Wymiary urządzenia
długość: 180,0 cm
szerokość: 50,0 cm
wysokość: 90,0 cm
materiał: stal ocynkowana

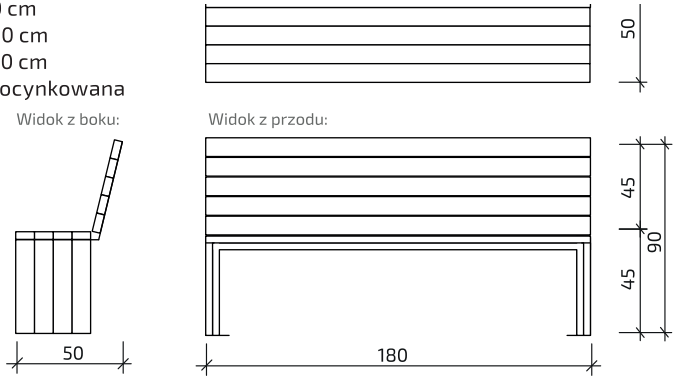

ŁAWKA NR 80488

Wymiary urządzenia
długość: 200,0 cm
szerokość: 65,0 cm
wysokość: 95,0 cm
materiał: stal ocynkowana

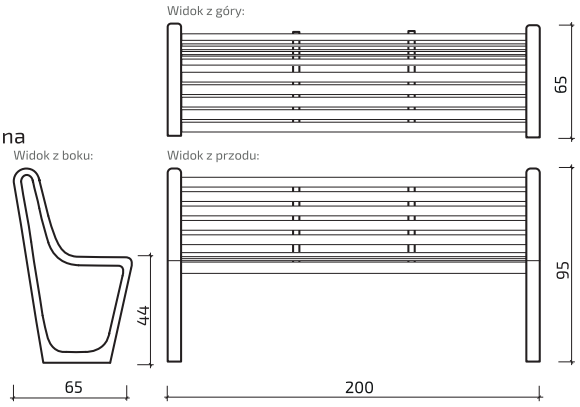

ŁAWKI ŻELIWNE

ŁAWKA NR 81041

Wymiary urządzenia
długość: 158,5 cm
szerokość siedziska: 47,0 cm
wysokość siedziska: 47,0 cm
wyskość: 97,0 cm
materiał: żeliwo

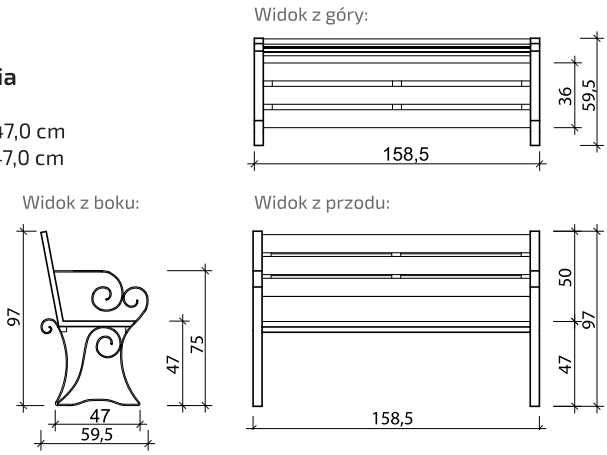

ŁAWKA NR 80108

Wymiary urządzenia
długość: 150,0 cm
szerokość siedziska: 45,0 cm
wysokość siedziska: 43,0 cm
materiał: żeliwo

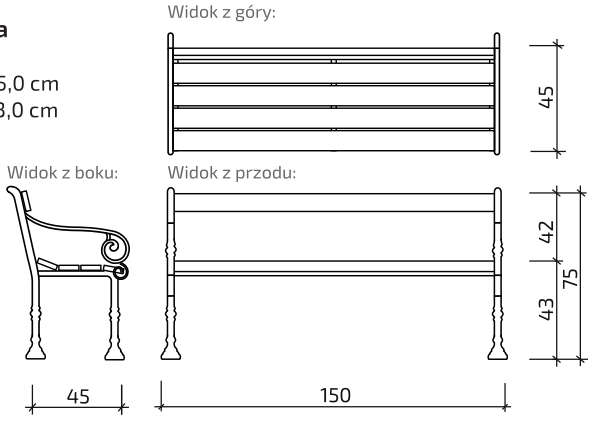

ŁAWKI BETONOWE

ŁAWKI BETONOWE

ŁAWKA NR 80150

Wymiary urządzenia
długość: 150,0 cm
szerokość: 62,0 cm
wysokość: 90,0 cm
materiał: beton

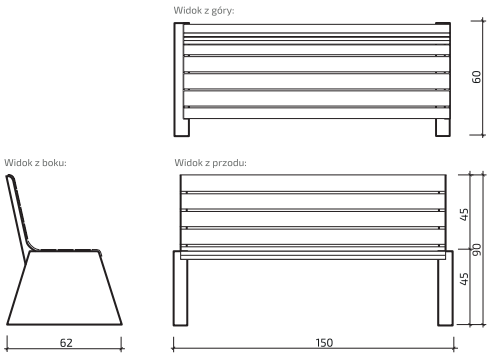

ŁAWKA NR 8013011

Wymiary urządzenia
długość: 180,0 cm
szerokość: 45,0 cm
wysokość: 45,0 cm
materiał: beton architektoniczny

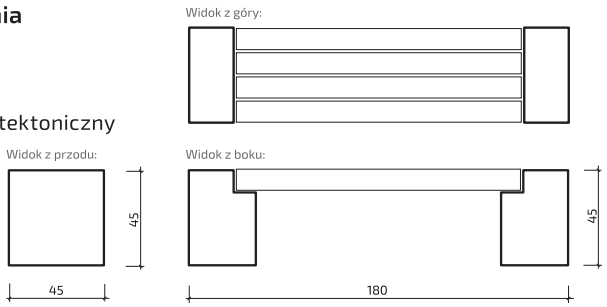

ŁAWKA NR 8013060

Wymiary urządzenia
długość: 150,0 cm
szerokość: 51,0 cm
wysokość: 87,0 cm
materiał: beton architektoniczny

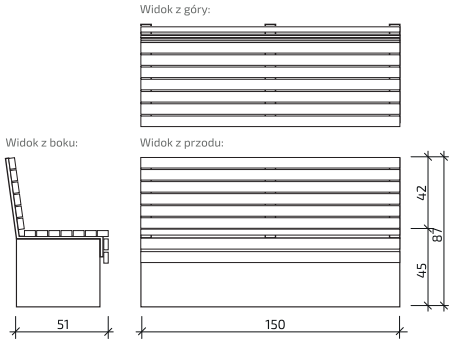

ŁAWKA NR 81029

Wymiary urządzenia
długość: 170,0 cm
szerokość: 41,0 cm
wysokość: 43,0 cm
dostępne kolory: szary, grafit, biały
materiał: beton architektoniczny

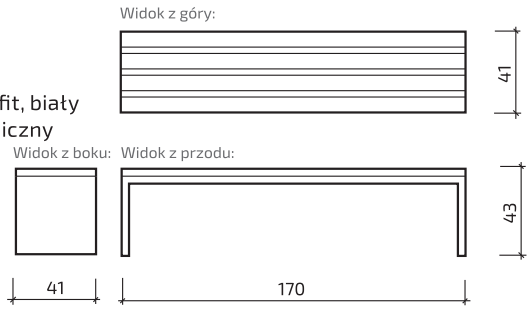

STOŁEK MIEJSKI NR 81030

Wymiary urządzenia
długość: 50,0 cm
szerokość: 50,0 cm
wysokość: 54,5cm
dostępne kolory: szary, grafit, biały
materiał: beton architektoniczny

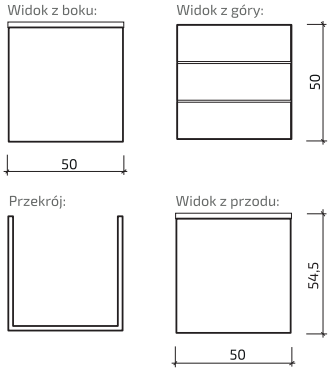

KOSZE Z DREWNA POLIMEROWEGO

KOSZE Z DREWNA POLIMEROWEGO

Kosze posiadają uniwersalne wzornictwo, co sprawia, że komponują się z dowolnie wybraną przestrzenią. Barwienie w masie pozwala zachować estetyczny wygląd, nawet w przypadku uszkodzeń mechanicznych. Prosta forma, modny design.

Podczas procesu produkcji wykorzystano drewno polimerowe. Stelaż koszy standardowo wykonany jest ze stali ocynkowanej, co gwarantuje długą żywotność. Dodatkowo stal pokrywana jest warstwą farby nakładanej proszkowo. Na życzenie klienta możemy wykonać konstrukcje ze stali szlachetnej.

Obudowa koszy w przeważającej części wykonana jest z profili polimerowych. Elementy z drewna polimerowego są całkowicie odporne na zabrudzenia i nie wchłaniają brudu, a w celu oczyszczenia wystarczy przetrzeć je wilgotną ściereczką lub umyć pod ciśnieniem. Nie zmieniają koloru przy długotrwałej ekspozycji na słońce.

Materiały

PROFIL

- stal ocynkowana
- kolory standardowe

czarny grafit szary

- na zamówienie kolory z palety RAL

OBUDOWA KOSZA

- drewno polimerowe kolory standardowe

miodowy brąz szary

Sposoby montażu

- przykręcenie do podłoża
- wolno stojący

Zalety

10 lat
GWARANCJI
NA ODBARWIENIA

KOSZ NR 80233

Wymiary urządzenia
wysokość: 80,0 cm
szerokość: 40,0 cm

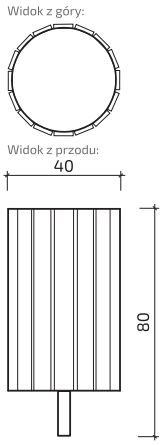

KOSZ NR 81059

Wymiary urządzenia
wysokość całkowita: 110,0 cm
wysokość kosza: 50,0 cm

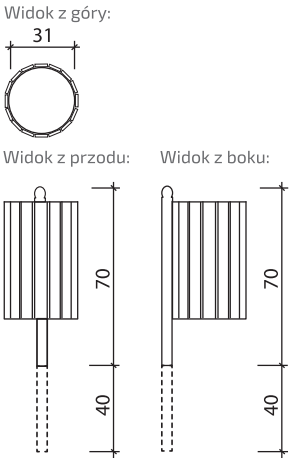

KOSZ NR 81141

Wymiary urządzenia
wysokość: 80,0 cm
średnica: 43,0 cm

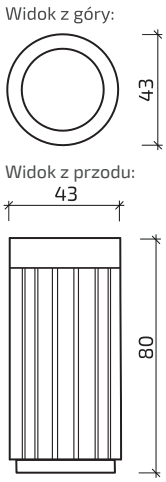

KOSZ NR 83130

Wymiary urządzenia
wysokość: 95 cm
szerokość: 37,0 cm

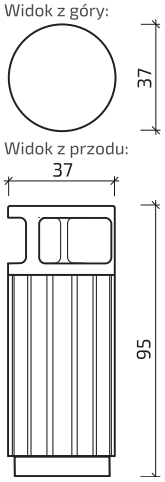

KOSZ NR 81140

Wymiary urządzenia
średnica: 43,0 cm
wysokość: 80,0 cm

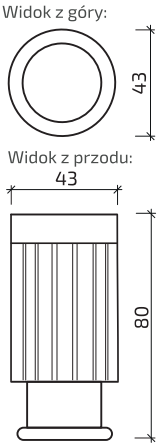

KOSZ NR 81056

Wymiary urządzenia
wysokość: 70,0 cm
szerokość: 40,0 cm
długość desek: 50,0 cm

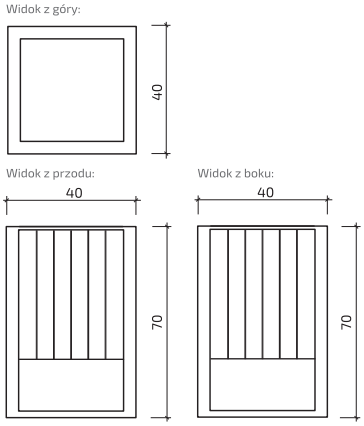

KOSZ NR 80266

Wymiary urządzenia
długość: 40,0 cm
szerokość: 37,0 cm
wysokość: 70,0 cm

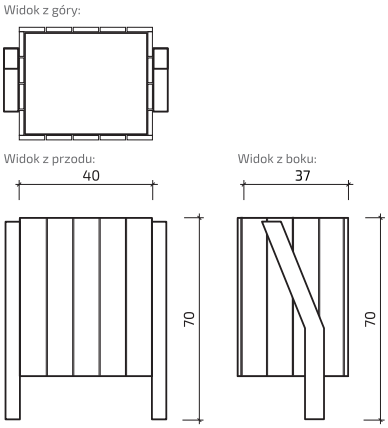

KOSZ NR 81054

Wymiary urządzenia
długość: 40,0 cm
szerokość: 40,0 cm
wysokość: 65,0 cm

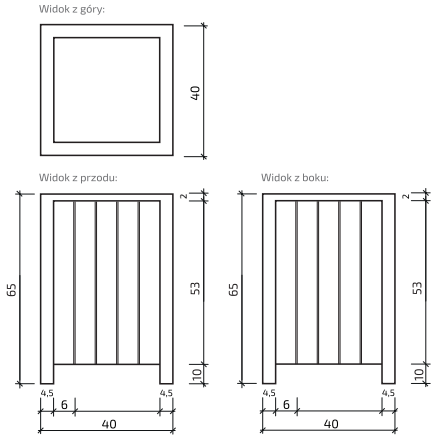

KOSZ NR 800162

Wymiary urządzenia
długość: 43,0 cm
szerokość: 40,0 cm
wysokość: 100,0 cm

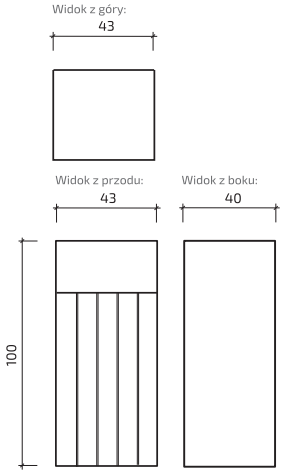

KOSZ NR 800149

Wymiary urządzenia
długość: 40,0 cm
szerokość: 44,0 cm
wysokość: 82,0 cm

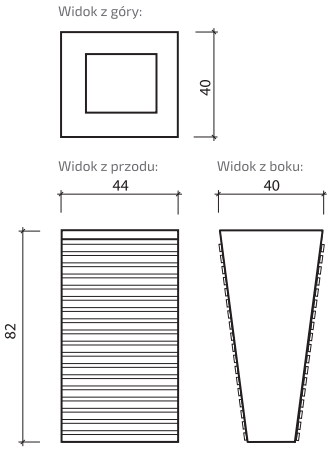

KOSZ NR 80493

Wymiary urządzenia
wysokość: 90,0 cm
szerokość: 34,0 cm
długość: 24,0 cm

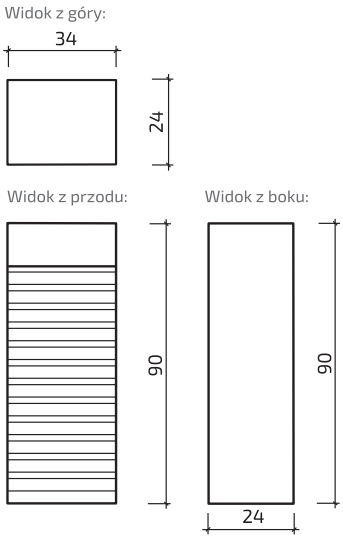

KOSZ NR 81142

Wymiary urządzenia
wysokość: 53,0 cm
szerokość: 51,0 cm
wysokość: 90,0 cm

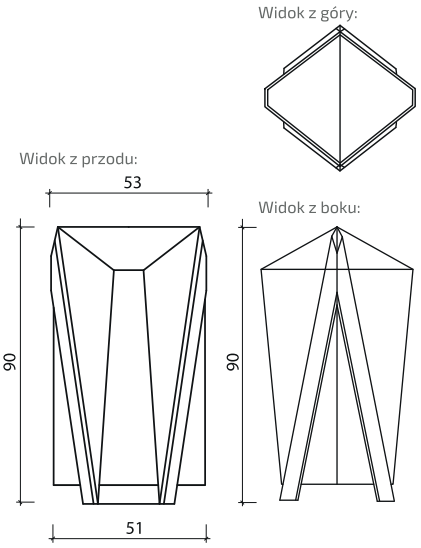

KOSZ NA PSIE ODCHODY NR 80492

Wymiary urządzenia
wysokość: 90,0 cm
szerokość: 24,0 cm
wysokość: 34,0 cm

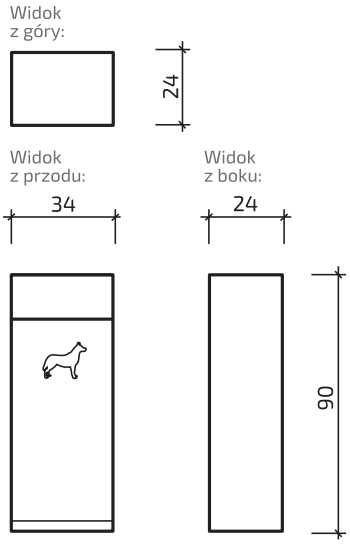

KOSZ NR 80386

Wymiary urządzenia
wysokość: 65,0 cm
szerokość: 50,0 cm
długość: 120,0 cm

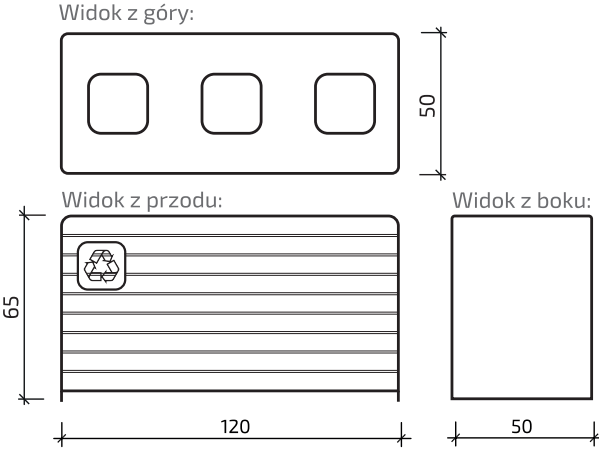

LEŻAKI I DONICE

LEŻAKI

LEŻAK NR 8080110

Wymiary urządzenia
wysokość: 80,0 cm
szerokość: 78,0 cm
długość: 200,0 cm

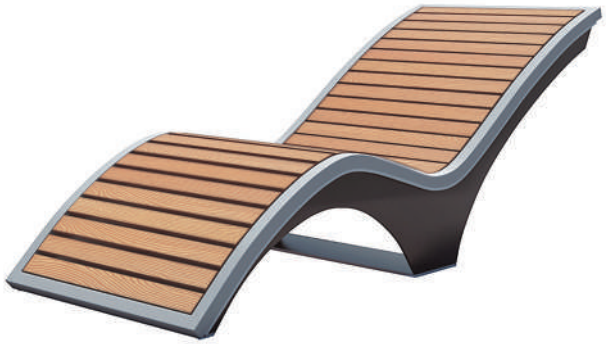

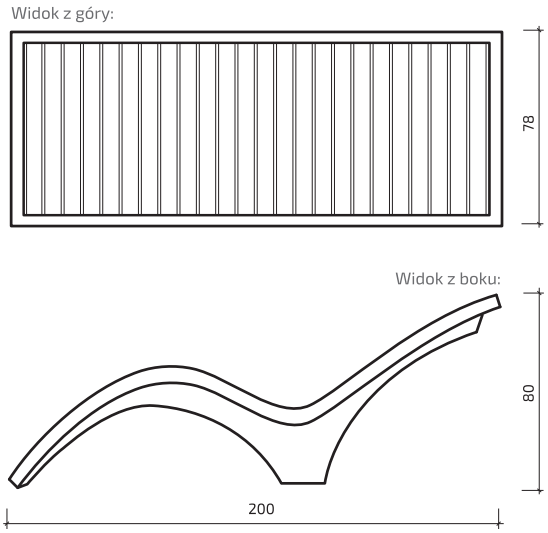

LEŻAK NR 8080060

Wymiary urządzenia
wysokość: 87,0 cm
szerokość: 60,0 cm
długość: 198,0 cm

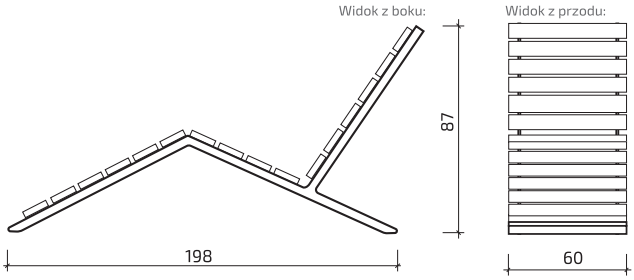

DONICE

DONICA NR 81060

Wymiary urządzenia
wysokość: 50,0 cm
szerokość: 50,0 cm
długość: 100,0 cm

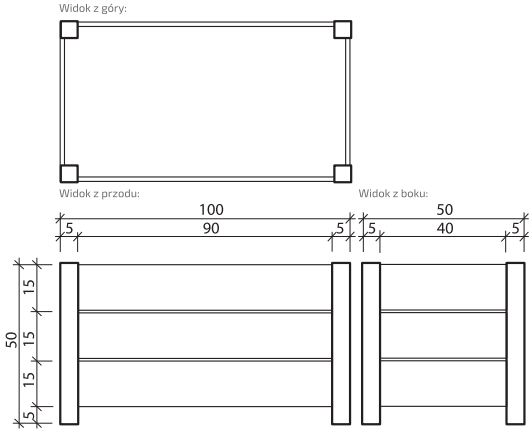

DONICA NR 81057

Wymiary urządzenia
wysokość: 50,0 cm
szerokość: 50,0 cm
długosć: 50,0 cm

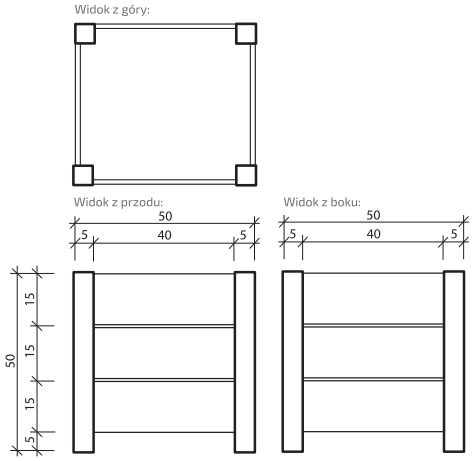

DONICA NR 81070

Wymiary urządzenia
wysokość: 30,0 cm
szerokość: 100,0 cm
wysokość: 30,0 cm

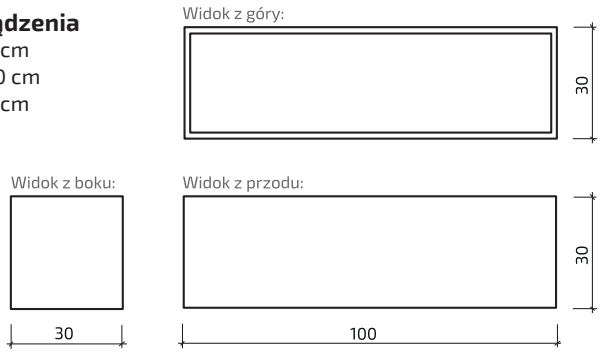

DONICA NR 81071

Wymiary urządzenia
wysokość: 30,0 cm
szerokość: 30,0 cm
wysokość: 70,0 cm

DONICA NR 81072

Wymiary urządzenia
wysokość: 50,0/ 40,0 cm
szerokość: 50,0/ 40,0 cm
wysokość: 50,0/ 40,0 cm

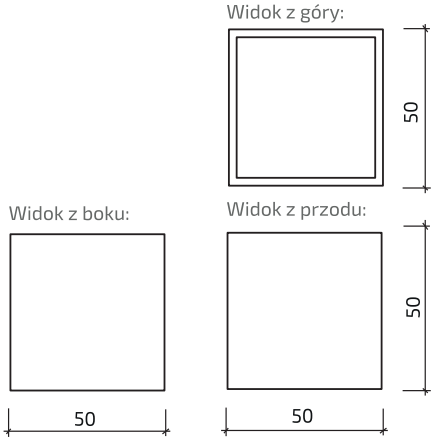

STOJAKI ROWEROWE I TABLICE

STOJAK NR 800150

Wymiary urządzenia
wysokość: 80,0 cm
szerokość: 80,0 cm
grubość: 5,0 cm

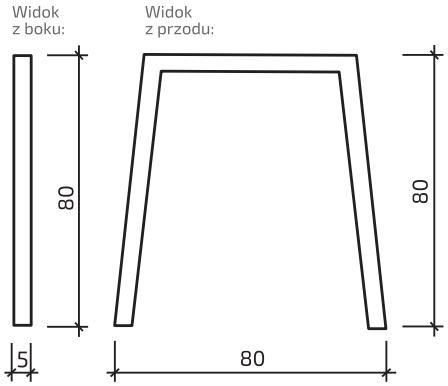

STOJAK NR 80624

Wymiary urządzenia
wysokość: 82,0 cm
szerokość: 30,0 cm
grubość: 8,0 cm

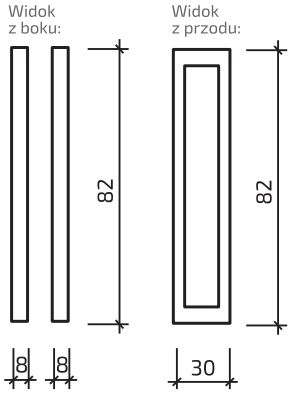

STOJAK NR 80643

Wymiary urządzenia
wysokość: 70,0 cm
szerokość: 40,0 cm
długość: 220,0 cm

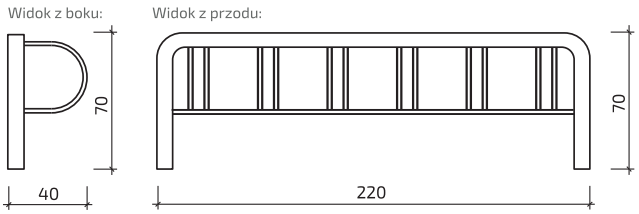

STOJAK NR 8060030

Wymiary urządzenia
wysokość: 80,0 cm
szerokość: 95,0 cm
grubość: 5,0 cm

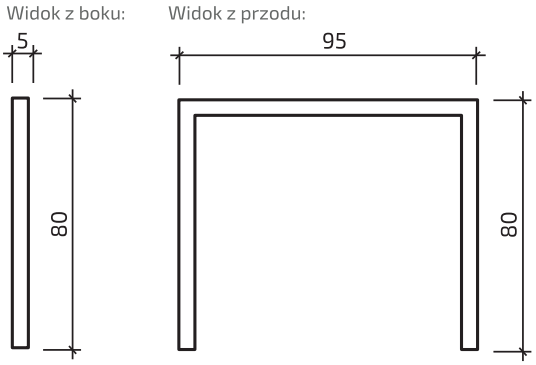

STOJAK NR 80629

Wymiary urządzenia
wysokość: 84,0 cm
szerokość: 21,0 cm

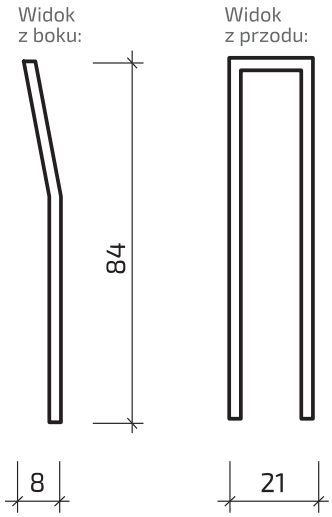

STOJAK NR 80634

Wymiary urządzenia
wysokość: 84,0 cm
szerokość: 21,0 cm

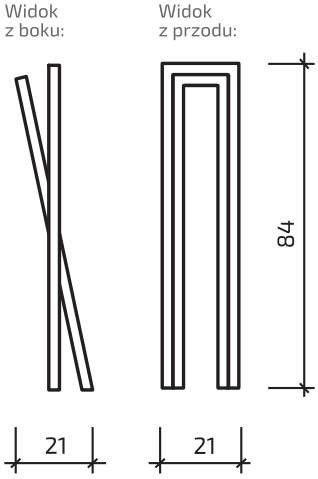

STOJAK NR 80049

Wymiary urządzenia
wysokość: 80,0 cm
szerokość: 80,0 cm

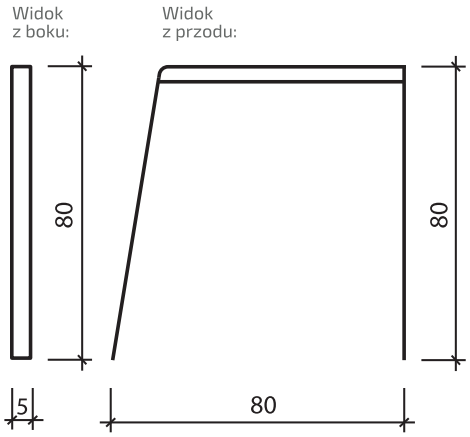

STOJAK NR 800175

Wymiary urządzenia
wysokość: 80,0 cm
szerokość: 60,0 cm

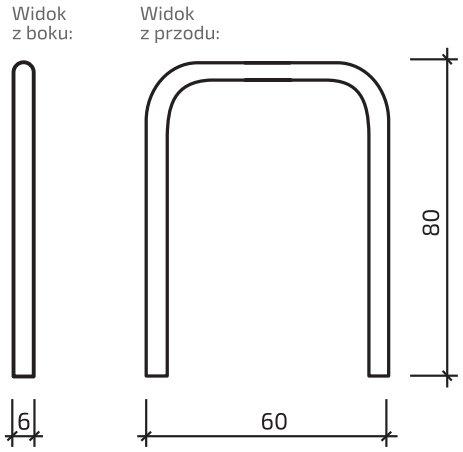

STOJAK NR 8060020

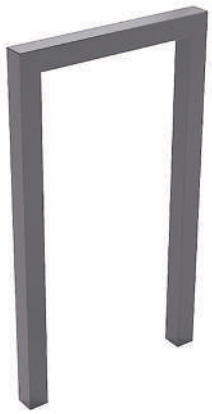

Wymiary urządzenia
wysokość: 105,0 cm
szerokość: 60,0 cm

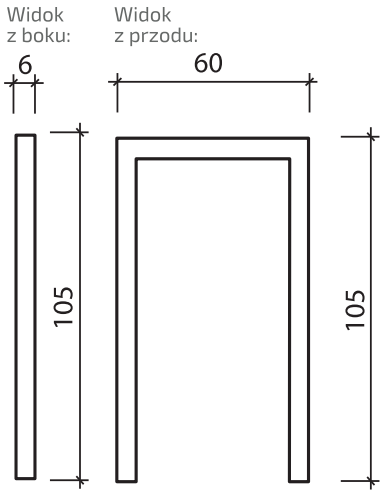

TABLICA NR 81010

Wymiary urządzenia
wysokość: 248,0 cm
szerokość na dole: 62,0 cm
szerokość u góry: 129,0 cm

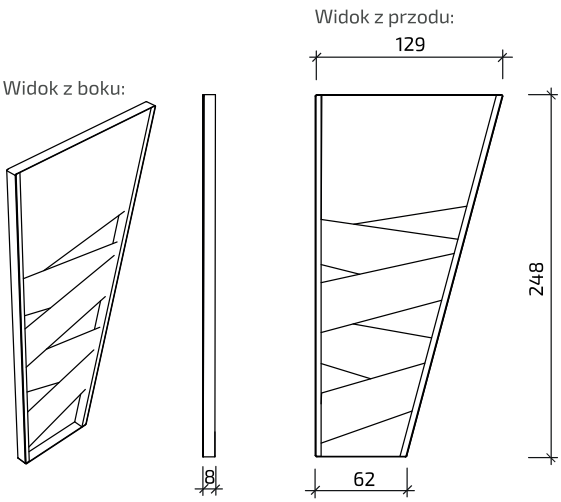

PERGOLE

PERGOLA NR 81080

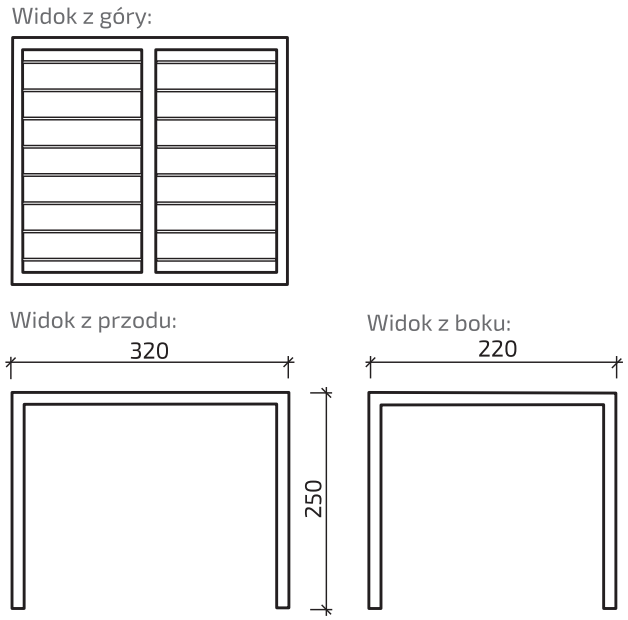

Wymiary urządzenia
wysokość: 250,0 cm
szerokość: 320,0 cm
długość: 220,0 cm
materiał: profile stalowe ocynkowane ogniowo i malowane proszkowo; dach: drewno polimerowe

PERGOLA NR 81081

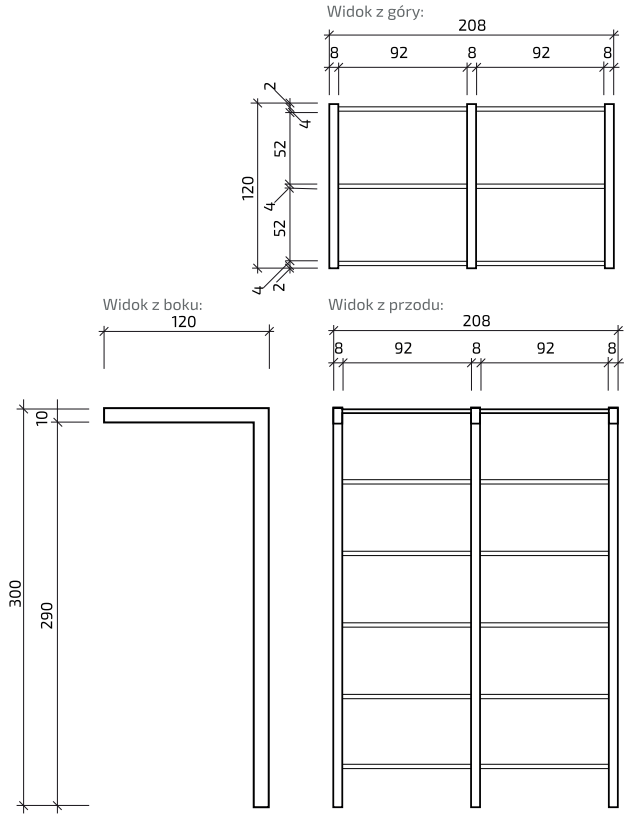

Wymiary urządzenia
wysokość: 300,0 cm
szerokość: 208,0 cm

ŁAWOSTOŁY, WIATY I WIATY ŚMIETNIKOWE

ŁAWOSTÓŁ NR 81090

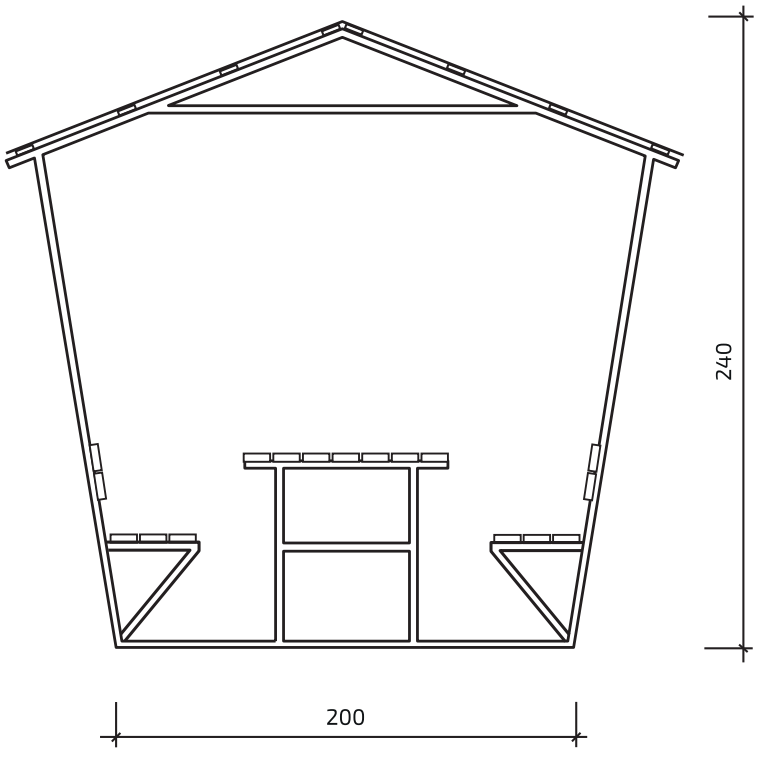

Wymiary urządzenia
długość: 200,0 cm
szerokość: 200,0 cm
wysokość: 240,0 cm
Konstrukcja stalowa, malowana proszkowo na wybrany kolor z palety RAL, zadaszenie z blachy trapezowej, siedziska i oparcia wykonane z drewna polimerowego
Dostępne kolory drewna polimerowego:

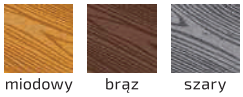

ŁAWOSTÓŁ NR 81091

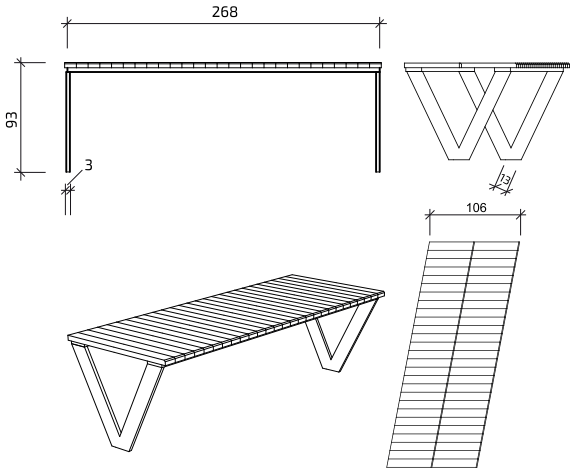

Wymiary urządzenia
wysokość: 93,0 cm
długość: 268,0 cm

WIATA NR 81092

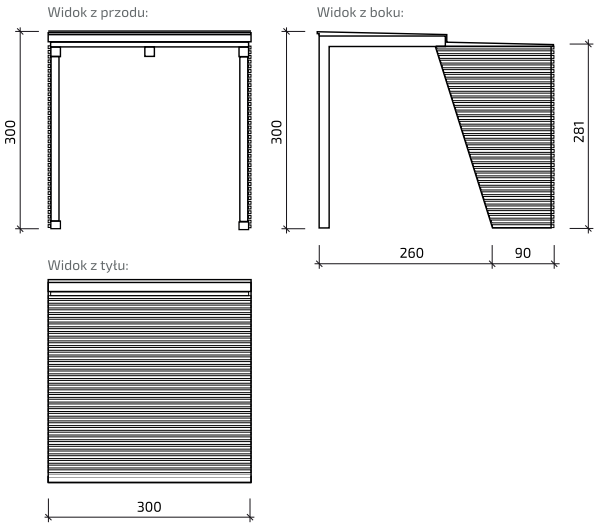

Wymiary urządzenia
wysokość: 300,0-281,0 cm
szerokość: 300,0 cm
długość: 350,0 cm

WIATA ŚMIETNIKOWA 1

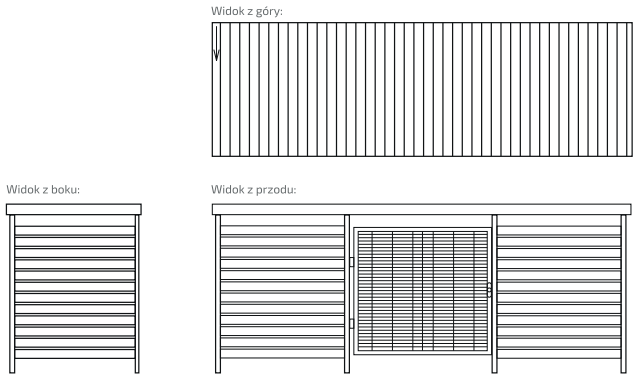

Przykładowa wiata śmietnikowa z zastosowaniem drewna polimerowego.

Konstrukcja wiaty śmietnikowej wykonana jest ze stali ocynkowanej, dach z blachy trapezowej, wypełnienie ścianek z desek polimerowych. Wiata może być wykonana na dowolną liczbę kontenerów w trzech wariantach kolorystycznych drewna. Kolorystyka blachy do wyboru z wzornika producenta. Obróbki blacharskie w dowolnym dostępnym kolorze.

Dostępne kolory drewna polimerowego:

miodowy brąz szary

WIATA ŚMIETNIKOWA 2

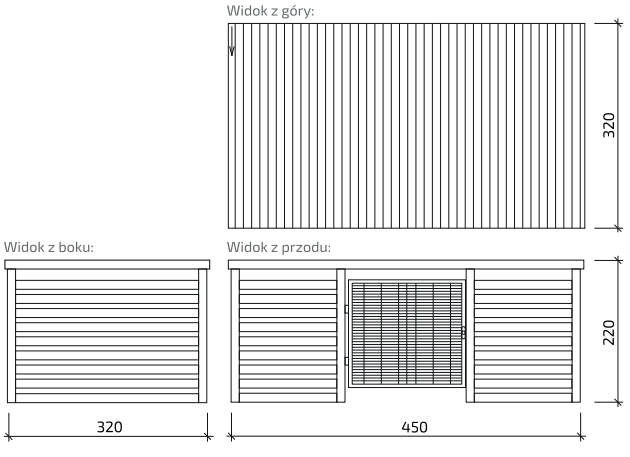

Przykładowa wiata śmietnikowa z zastosowaniem blachy.

Wymiary urządzenia
wysokość: 220,0 cm
szerokość: 320,0 cm
długość: 450,0 cm

Wiata na 5 kontenerów 1100L. Dach jednospadowy z blachy trapezowej T18, wypełnienie trapez T35, drzwi jednoskrzydłowe o szerokości ok. 1,50m. Konstrukcja ocynkowana ogniowo z profili 40x40x2mm. Wymiar przykładowy. Istnieje możliwość wykonania dowolnej wiaty na życzenie klienta. Kolorystyka blachy do wyboru z wzornika producenta. Obróbki blacharskie w dowolnym dostępnym kolorze.

PIASKOWNICE Z DREWNA POLIMEROWEGO

Materiały

- profil stalowy
- na łączeniach śruby ze stali nierdzewnej, pokryte zaślepkami
- siedziska wykonane z płyty HDPE

OBUDOWA

- deski z drewna polimerowego 2,5x10cm
- standardowe kolory

miodowy brąz szary

Sposoby montażu

- montaż przez przykręcenie do bloczków betonowych

Zalety

- bezpieczne dla dzieci
- brak drzazg i spękań
- łatwe w utrzymaniu czystości
- nie wymagają konserwacji

Normy i certyfikaty

- urządzenie posiada deklarację zgodności z normą PN EN 1176

HIC (wysokość swobodnego upadku): brak

Docelowa grupa użytkowników: dzieci 1 – 7 lat

10 lat
GWARANCJI
NA ODBARWIENIA

PIASKOWNICA DP-82010

Wymiary urządzenia:
długość: 200,0 cm
szerokość: 200,0 cm
wysokość: 30,0 cm

Wymiary strefy bezpieczeństwa: 400 x 400 cm

Widok z góry:

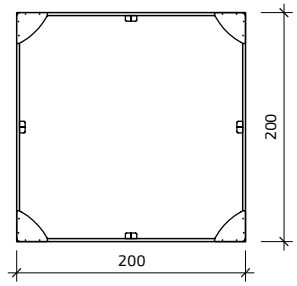

Widok z boku:

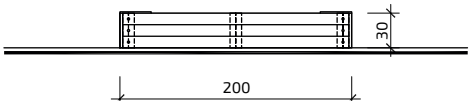

PIASKOWNICA DP-82011

Wymiary urządzenia:
długość: 250,0 cm
szerokość: 250,0 cm
wysokość: 30,0 cm

Wymiary strefy bezpieczeństwa: 550 x 550 cm

Widok z góry:

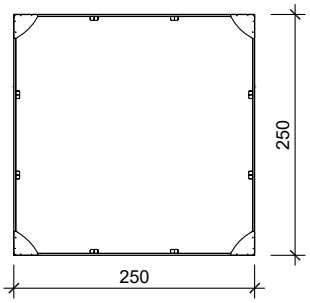

Widok z boku:

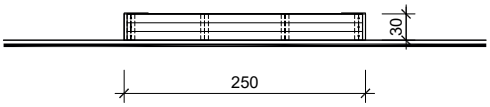

PIASKOWNICA DP-82012

Wymiary urządzenia:
długość: 300,0 cm
szerokość: 300,0 cm
wysokość: 30,0 cm

Wymiary strefy bezpieczeństwa: 600 x 600 cm

Widok z góry:

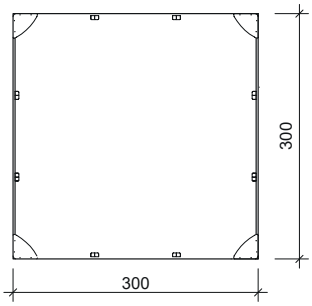

Widok z boku:

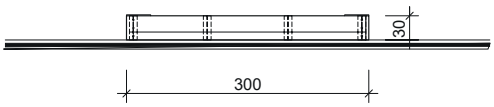

PIASKOWNICA DP-82013

Wymiary urządzenia:
długość: 300,0 cm
szerokość: 200,0 cm
wysokość: 30,0 cm

Wymiary strefy bezpieczeństwa: 500 x 600 cm

Widok z góry:

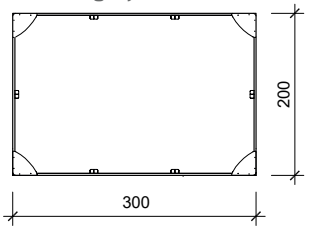

Widok z boku:

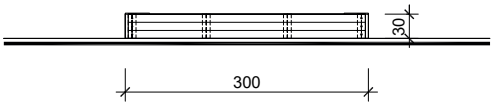

DESKI
Z DREWNA POLIMEROWEGO

DESKI KOSTRUKCYJNE

Zastosowanie

- ogrodzenia
- tarasy
- elementy wyposażenia ogrodu
- kaskady
- obudowy oczek wodnych
- bramy
- parapety

Wymiary i kolory

DK-1081/1181/1281
100 x 25 x 1000/2000

DK-1082/1182/1282
150 x 25 x 1000/2000

DK-1083/1183/1283
180 x 25 x 1000/2000

DK-1084/1184/1284
110 x 15 x 1000/2000

miodowy brąz szary

DESKI ELEWACYJNE

Zastosowanie

- elewacje budynków
- zewnetrzne elementy wykończeniowo-dekoracyjne

Wymiary i kolory

DE-1085/1185/1285
130 x 15 x 1000/2000

miodowy brąz szary

WŁAŚCIWOŚCI

Wytrzymałość na nacisk	28 Mpa
Wytrzymałość na zginanie	25 Mpa
Moduł sprężystości przy zginaniu	1500 Gpa
Współczynnik rozszerzalności	1,5%
Gęstość	1,05 g/cm^3

PROFILE
Z DREWNA POLIMEROWEGO

PROFILE PROSTOKĄTNE

Zastosowanie

- balustrady
- tralki
- poręcze
- pochwyty
- ogrodzenia
- elementy wyposażenia ogrodu

Wymiary i kolory

PP-1060/1061 – **40 x 40**
PP-1062/1063 – **60 x 30**

PP-1064/1264 – **50 x 25**

PP-1263 – **60 x 30**

PROFILE OKRĄGŁE

Zastosowanie

- balustrady
- tralki
- poręcze
- pochwyty
- ogrodzenia
- elementy wyposażenia ogrodu

Wymiary i kolory

PO-1052/1053 – **Ø 40**
PO-1056/1057 – **Ø 50**

PO-1050/1051 – **Ø 40**
PO-1054/1055 – **Ø 50**

PO-1257 – **Ø 50**

PROFILE PODCIĘTE

Zastosowanie

- poręcze
- pochwyty

Wymiary i kolory

PO-1058/1058 – **Ø 50**

TECHNOLOGIA OBRÓBKI

Stosować technologię obróbki jak przy twardych gatunkach drewna. Do cięcia zalecamy tarczy widiowej o jak najrzadszym rozstawie zębów tnących. Frezować za pomocą frezu jednopiórowego. Proces obróbki stosować na wolniejszych obrotach w celu uniknięcia nadtopienia materiału. Kleić jednoskładnikowym klejem rozpuszczalnikowym (np. Pattex Fix Express). Ewentualne rysy przetrzeć bardzo drobnym papierem ściernym. Stosować wkręty do drewna. Zakres temperatury podczas montażu – od 0°C do 25°C

Prezentowane w katalogu urządzenia mogą nieznacznie odbiegać kolorem i wymiarem od rzeczywistych. Katalog nie jest ofertą w rozumieniu przepisów prawa.

DZIAŁ HANDLOWY PÓŁNOC
503 387 987
DZIAŁ HANDLOWY POŁUDNIE
663 395 771

handlowy@8mg.pl
WWW.8MG.PL